TANACOM－1 IR 回路 原型

設計原形 ･･･ 1978年 6月

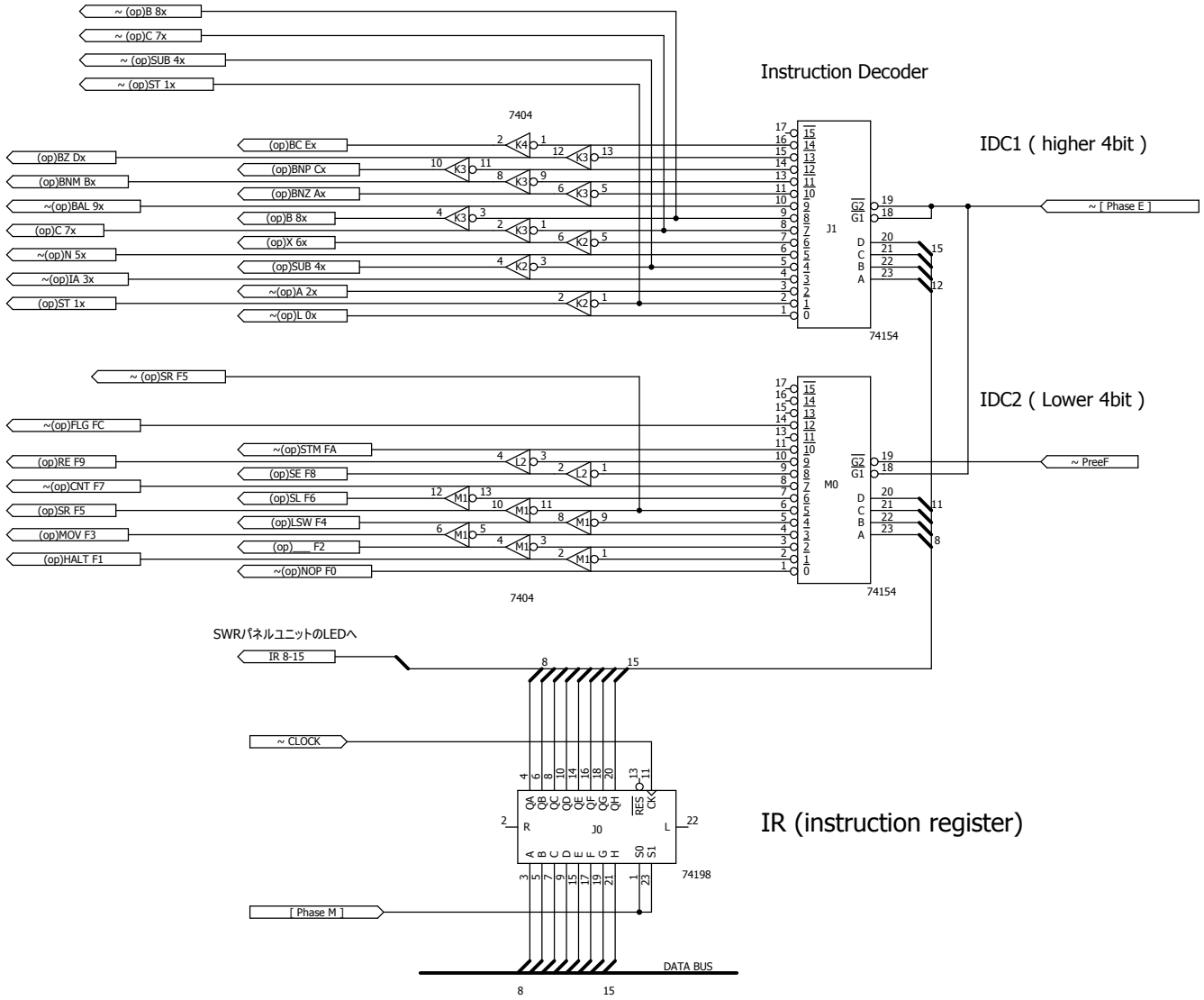

Copyright c 2011 Rituo Tanaka All Rights Reserved.